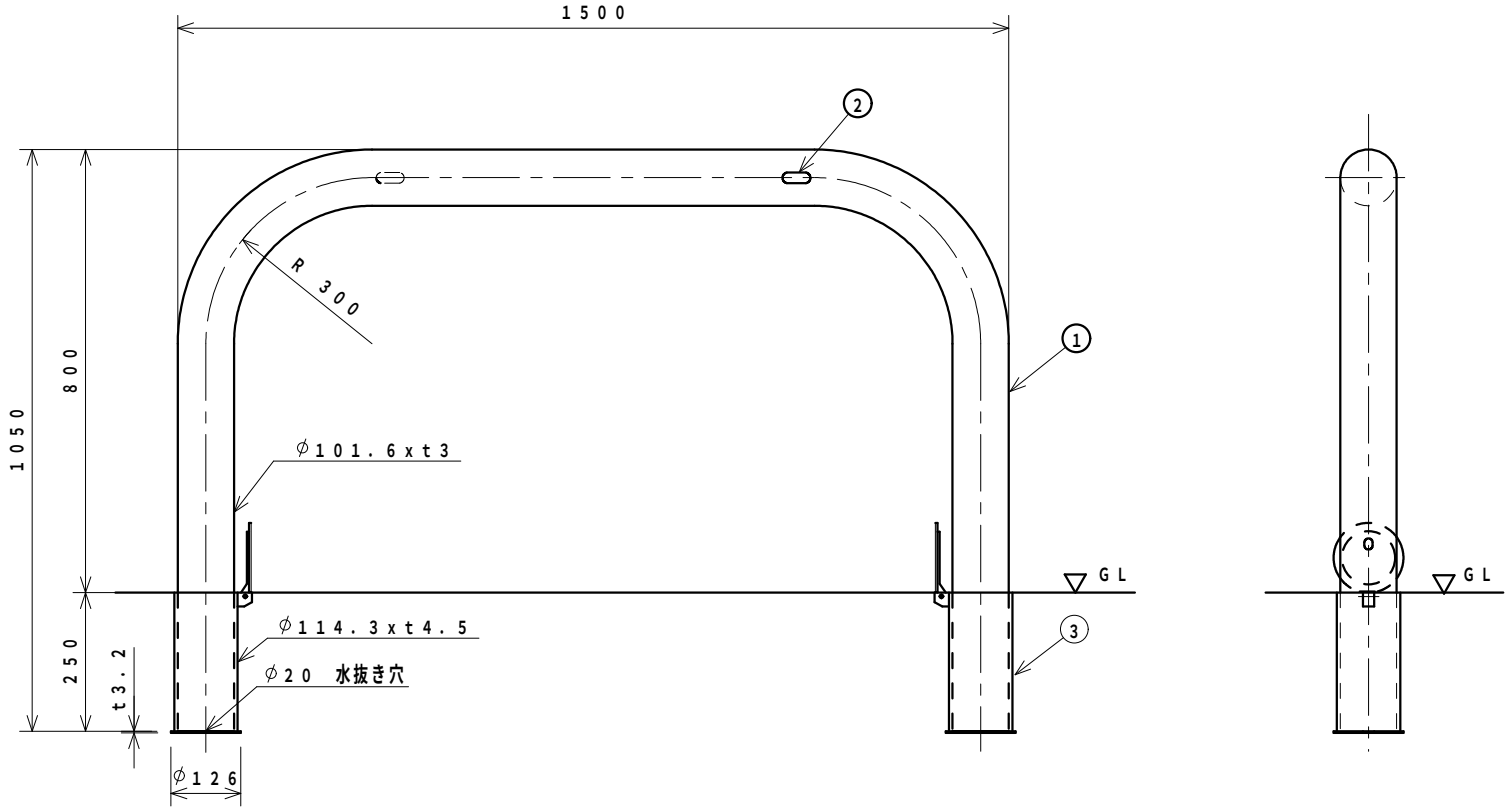

番号	品名	材質	個数	規格	備考	
3	フタ付サヤ管	SUS 304	2	φ114.3xt4.5	フタ	ステンレス
		SGP			ケース	溶融亜鉛メッキ
2	社名シール		2		表裏2個所貼り付け	
1	支柱	SUS 304	1	φ101.6xt3	ヘアーライン仕上	

整理番号	図面番号			図種	縮尺		校閲	担当	
		車止め（差込み式）	設計図	S10−15SF	1：10	C 平成 年 月 日 B 平成 年 月 日 A 平成17年 5月 7日			ザンキン株式会社