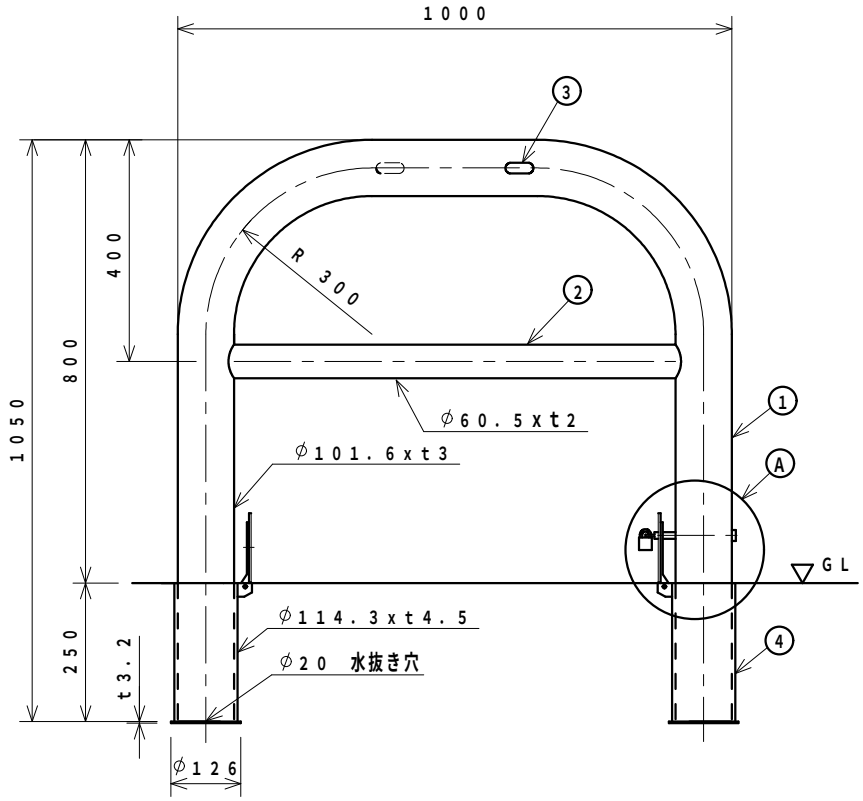

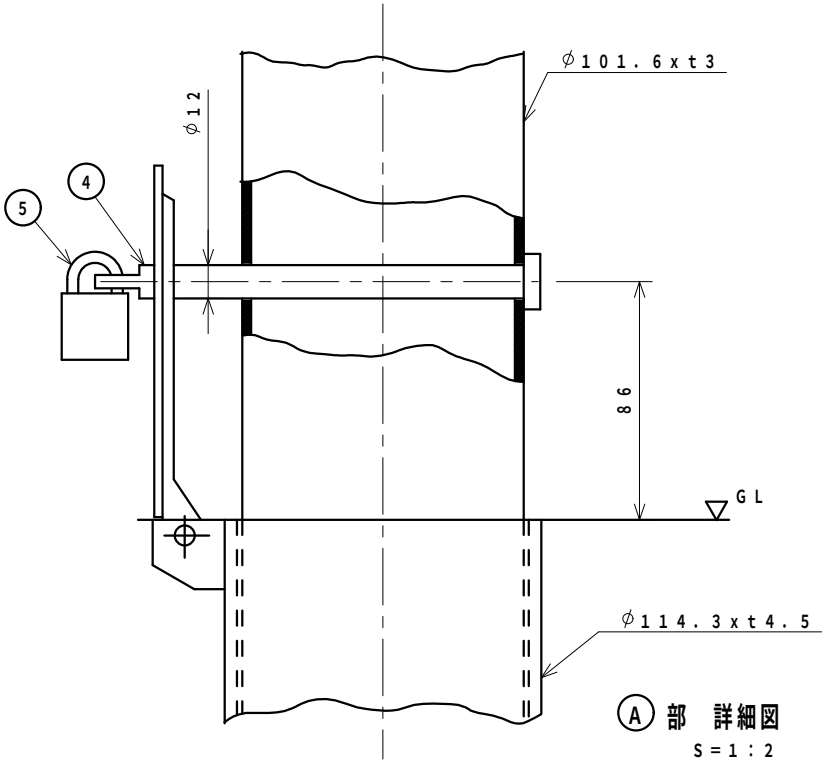

Ⓐ 部 詳細図
S＝1：2

番号	品名	材質	個数	規格	備考	
6	錠		1	25m/m南京錠		
5	カキ゛ピン	SUS 304	1	φ12		
4	フタ付きサヤ管	SUS 304	2	φ114.3xt4.5	フタ	ステンレス
		SGP			ケース	溶融亜鉛メッキ
3	社名シール		2		表裏2個所貼り付け	
2	横　桟	SUS 304	1	φ60.5xt2	ヘアーライン仕上	
1	支　柱	SUS 304	1	φ101.6xt3		

整理番号	図面番号			図種	縮尺		校閲	担当	
		車止め（差込み式）	設計図	S10B−10SK	1：10	C 平成 年 月 日 B 平成 年 月 日 A 平成16年 9月10日			ザンキン株式会社