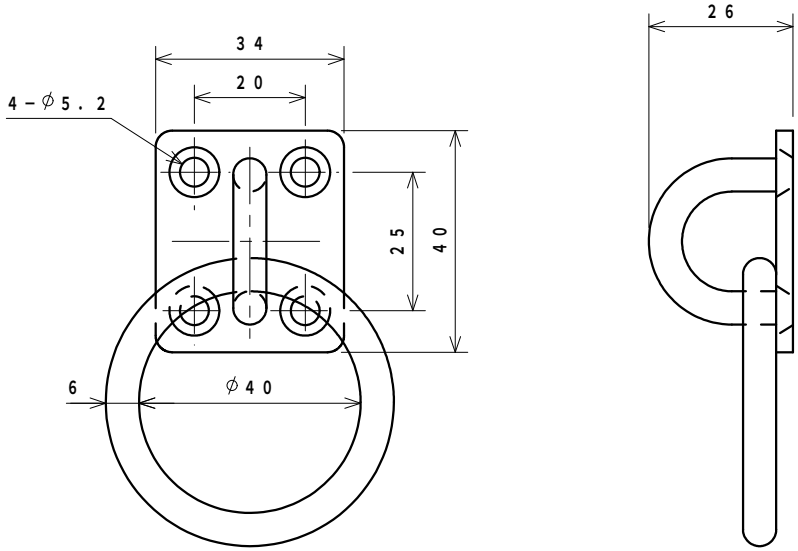

整理番号	図面番号	設計図	図種 リングプレート（SUS304）	縮尺 1：1	C 平成 年 月 日 B 平成 年 月 日 A 平成18年11月 7日	校閲 担当	ザンキン株式会社