塗装仕様	黄色	ポリエステル樹脂系粉体塗装	日塗工G17－70X近似色
塗装仕様	白色	ポリエステル樹脂系粉体塗装	日塗工GN－95近似色

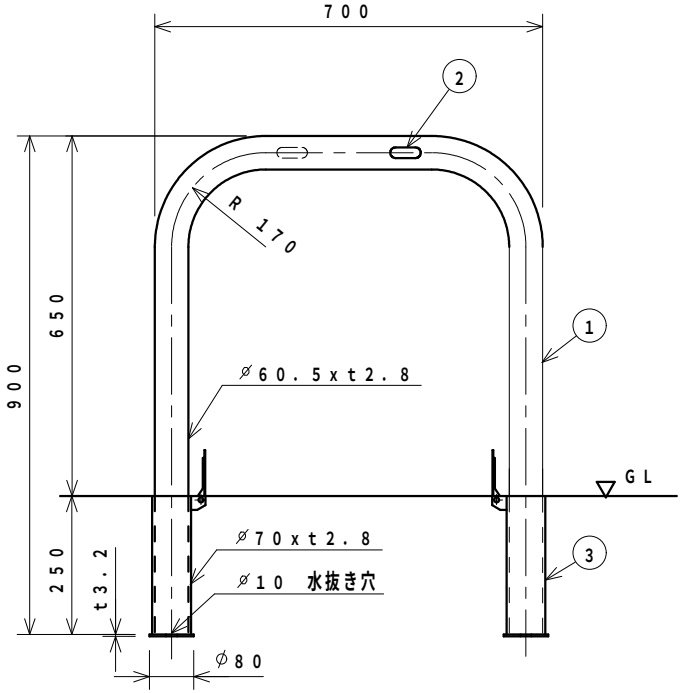

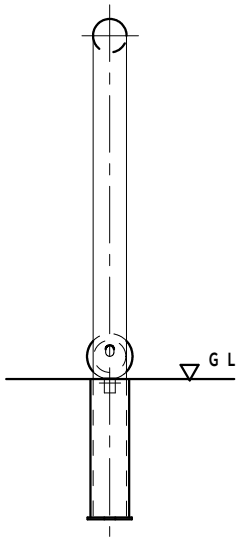

番号	品名	材質	個数	規格	備考	
3	フタ付きサヤ管	SUS 304	2	φ70xt2.8	フタ	ステンレス
		STK 400			ケース	溶融亜鉛メッキ
2	社名シール		2		表裏2個所貼り付け	
1	支柱	STK 400	1	φ60.5xt2.8	溶融亜鉛メッキ鋼管，焼付け塗装	

整理番号	図面番号	車止め（差込み式） 設計図	図種 F6－7SF 黄又は白	縮尺 1：10	C 平成 年 月 日 B 平成 年 月 日 A 平成16年 9月 2日	校閲 担当	ザンキン株式会社