塗装仕様	黄色	ポリエステル樹脂系粉体塗装	日塗工G17－70X近似色
塗装仕様	白色	ポリエステル樹脂系粉体塗装	日塗工GN－95近似色

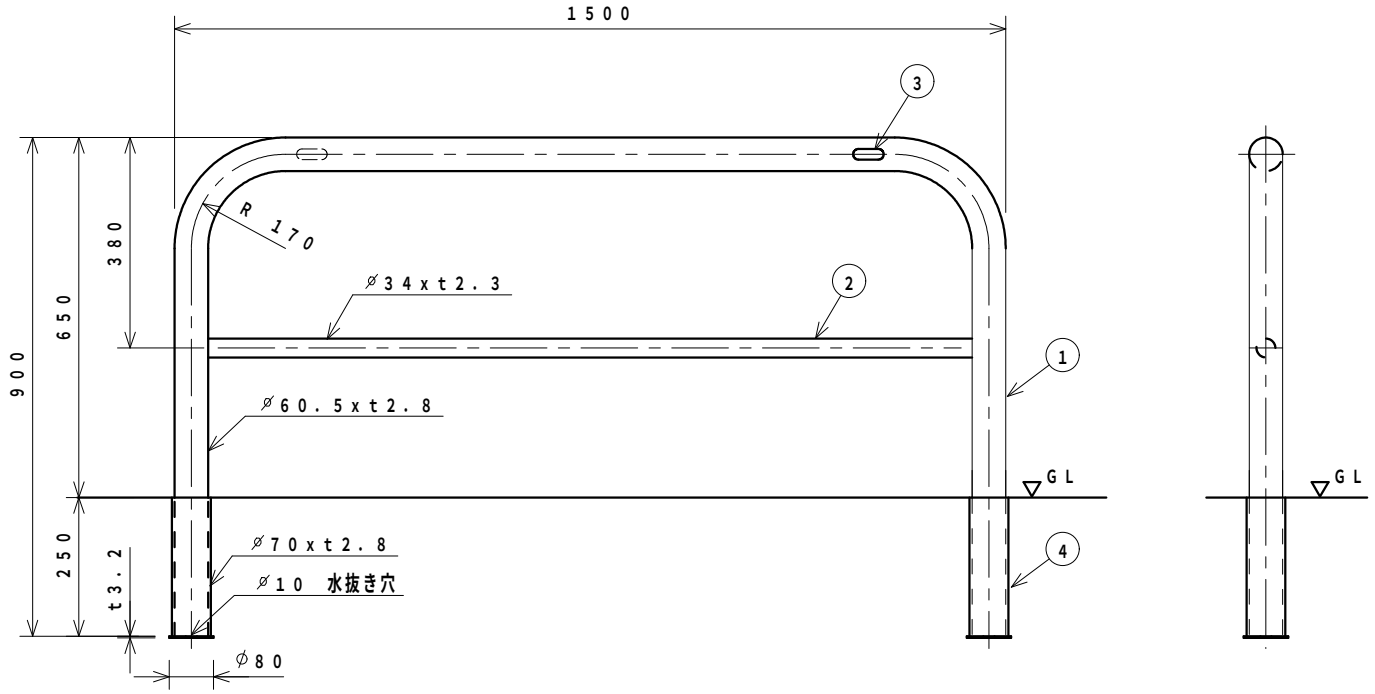

番号	品名	材質	個数	規格	備考
4	サヤ管	STK 400	2	φ70xt2.8	溶融亜鉛メッキ
3	社名シール		2		表裏2個所貼り付け
2	横　桟	STK 400	1	φ34xt2.3	溶融亜鉛メッキ鋼管，焼付け塗装
1	支　柱	STK 400	1	φ60.5xt2.8	

整理番号	図面番号	車止め（差込み式）　設計図	図種 F6B－15S　黄又は白	縮尺 1：10	C 平成　年　月　日 B 平成　年　月　日 A 平成16年 9月 3日	校閲　担当	ザンキン株式会社