塗装仕様	黄色	ポリエステル樹脂系粉体塗装	日塗工G17－70X近似色
塗装仕様	白色	ポリエステル樹脂系粉体塗装	日塗工GN－95近似色

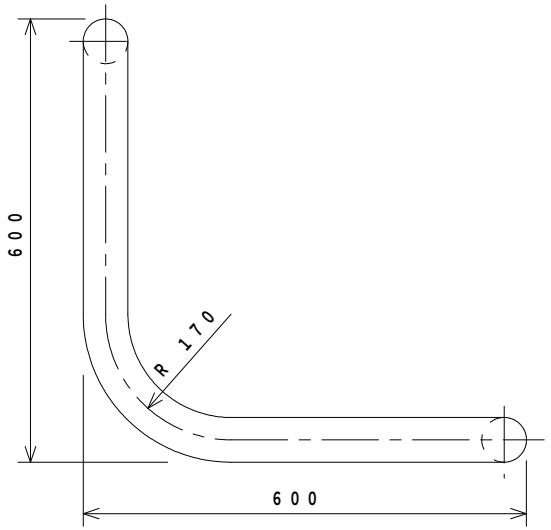

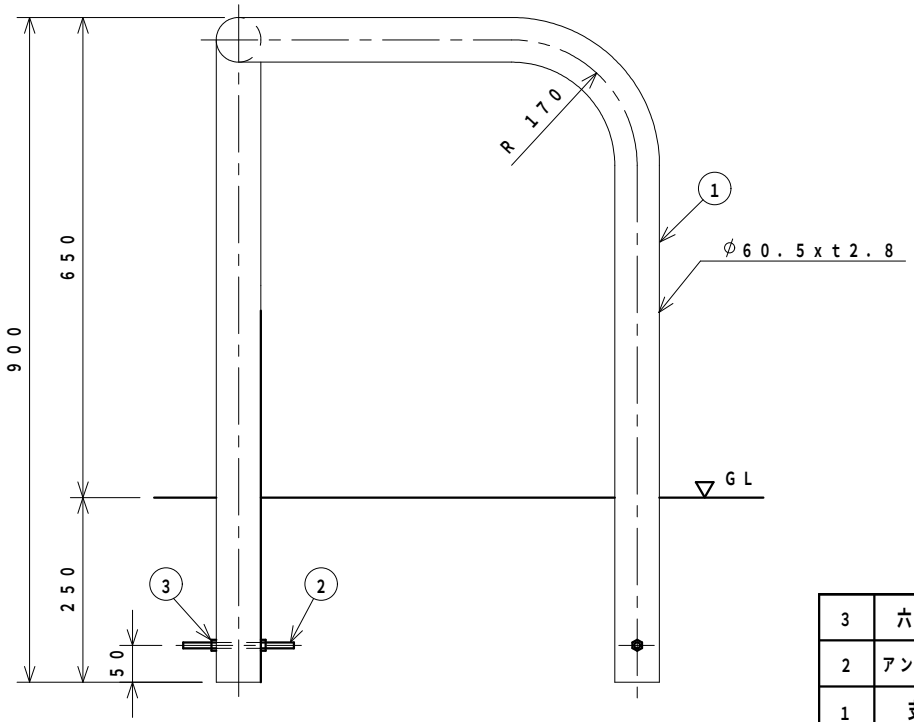

番号	品名	材質	個数	規格	備考
3	六角ナット		4	1種・並	ユニクロームメッキ
2	アンカーボルト	SS 400	2	M8x150L	
1	支柱	STK 400	1	φ60.5xt2.8	溶融亜鉛メッキ鋼管、焼付け塗装

整理番号	図面番号	車止め（固定式） 設計図	図種	F6R－6 黄又は白	縮尺 1：7.5	C 平成 年 月 日 B 平成 年 月 日 A 平成17年 5月10日	校閲 担当	ザンキン株式会社