塗装仕様	黄色	ポリエステル樹脂系粉体塗装	日塗工G17－70X近似色
塗装仕様	白色	ポリエステル樹脂系粉体塗装	日塗工GN－95近似色

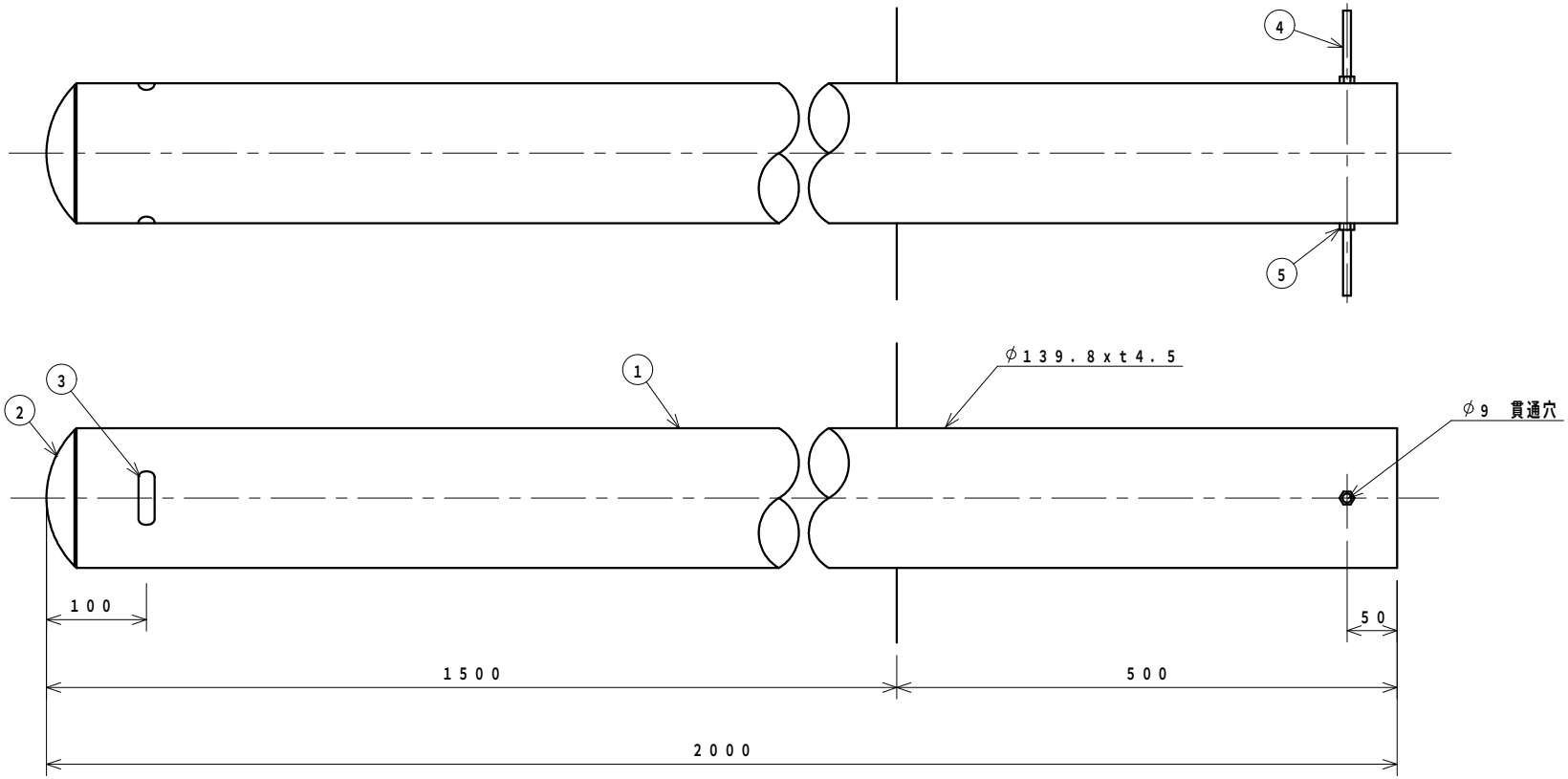

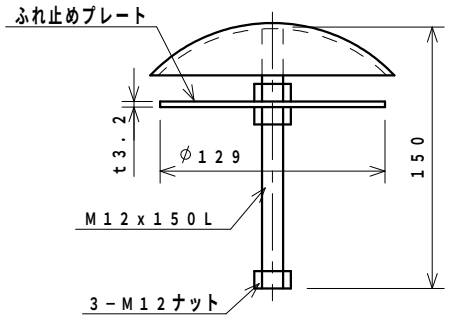

キャップ詳細

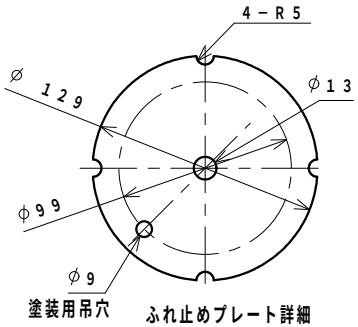

ふれ止めプレート詳細

番号	品名	材質	個数	規格	備考
5	六角ナット		2	1種・並	ユニクロームメッキ
4	アンカーボルト	SS400	1	M8x285L	
3	社名シール		2		表裏2個所貼り付け
2	キャップ	SPCC	1	t3.2	電気亜鉛メッキ後，焼付け塗装
1	支柱	STK	1	φ139.8xt4.5	

整理番号	図面番号	ガードポスト（充填タイプ） 設計図	図種 FP－14C Z2000 黄又は白	縮尺 1：5	C 平成 年 月 日 B 平成 年 月 日 A 平成29年11月16日	校閲 担当	ザンキン株式会社