塗装仕様	黄色	ポリエステル樹脂系粉体塗装	日塗工G17－70X近似色
塗装仕様	白色	ポリエステル樹脂系粉体塗装	日塗工GN－95近似色

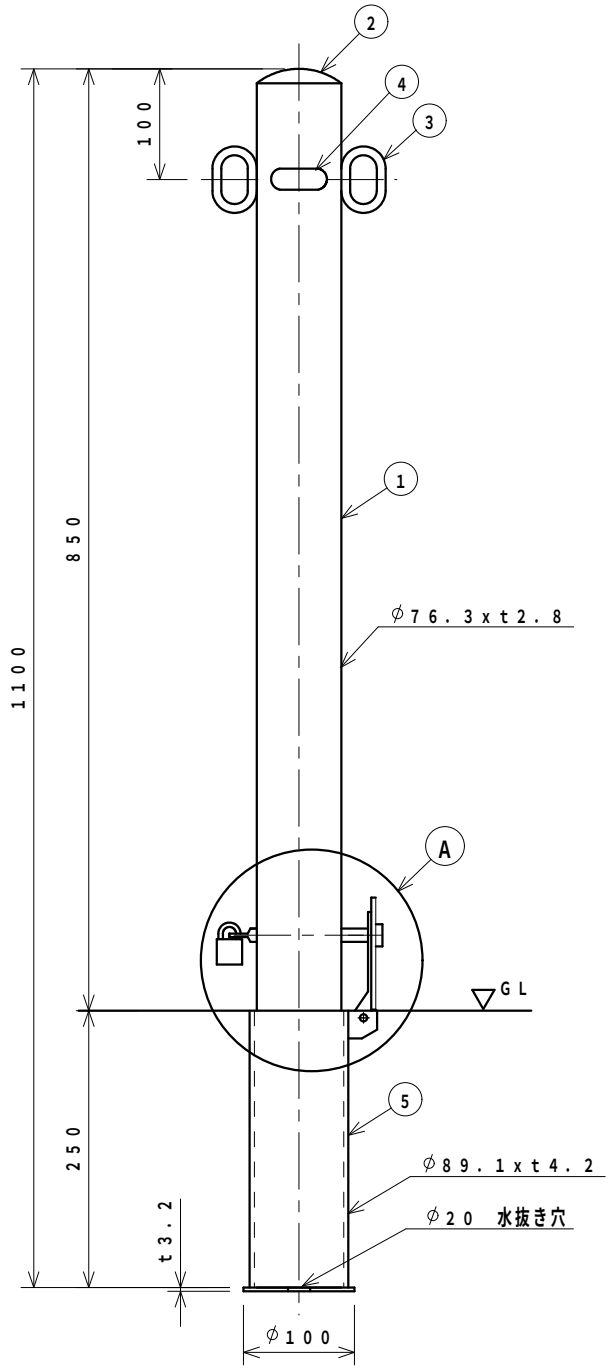

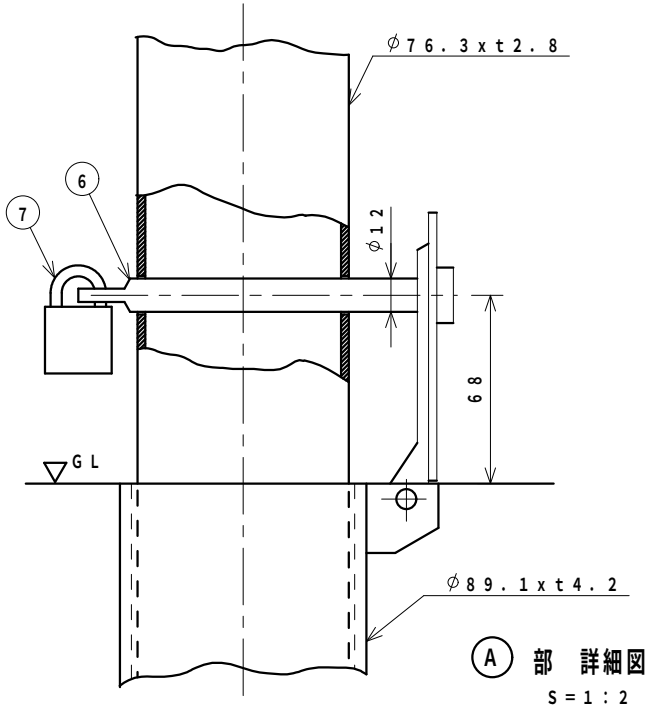

番号	品名	材質	個数	規格	備考	
7	錠		1	25m／m南京錠		
6	カキ゛ピン	STK 400	1	φ12	ユニクロームメッキ	
5	フタ付きサヤ管	SUS 304	1	φ89.1xt4.2	フタ	ステンレス
		SGP			ケース	溶融亜鉛メッキ
4	社名シール		2		表裏2個所貼り付け	
3	フック	SS 400	2	φ8	電気亜鉛メッキ後，焼付け塗装	
2	キャップ゜	SPCC	1	t2		
1	支柱	STK 400	1	φ76.3xt2.8		

整理番号	図面番号	車止め（差込み式） 設計図	図種 FP2－8SK 黄又は白	縮尺 1：5	C 平成 年 月 日 B 平成 年 月 日 A 平成17年 4月 5日	校閲 担当	ザンキン株式会社