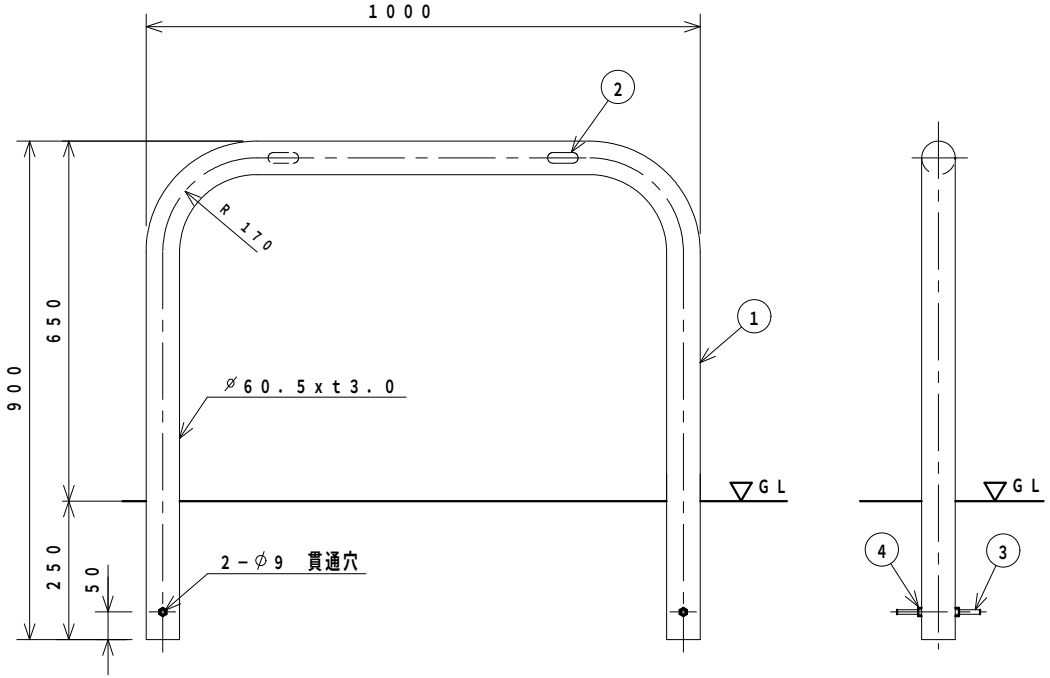

番号	品名	材質	個数	規格	備考
4	六角ナット		4	1種，並	ユニクロームメッキ
3	アンカーボルト	SS 400	2	M8x150L	
2	社名シール		2		表裏2個所貼り付け
1	支柱	SUS 304	1	φ60.5xt3.0	ヘアーライン仕上

整理番号	図面番号			図種	縮尺		校閲	担当	
		車止め（固定式）	設計図	S6−10	1：10	C 平成 年 月 日 B 平成 年 月 日 A 平成17年 5月10日			ザンキン株式会社