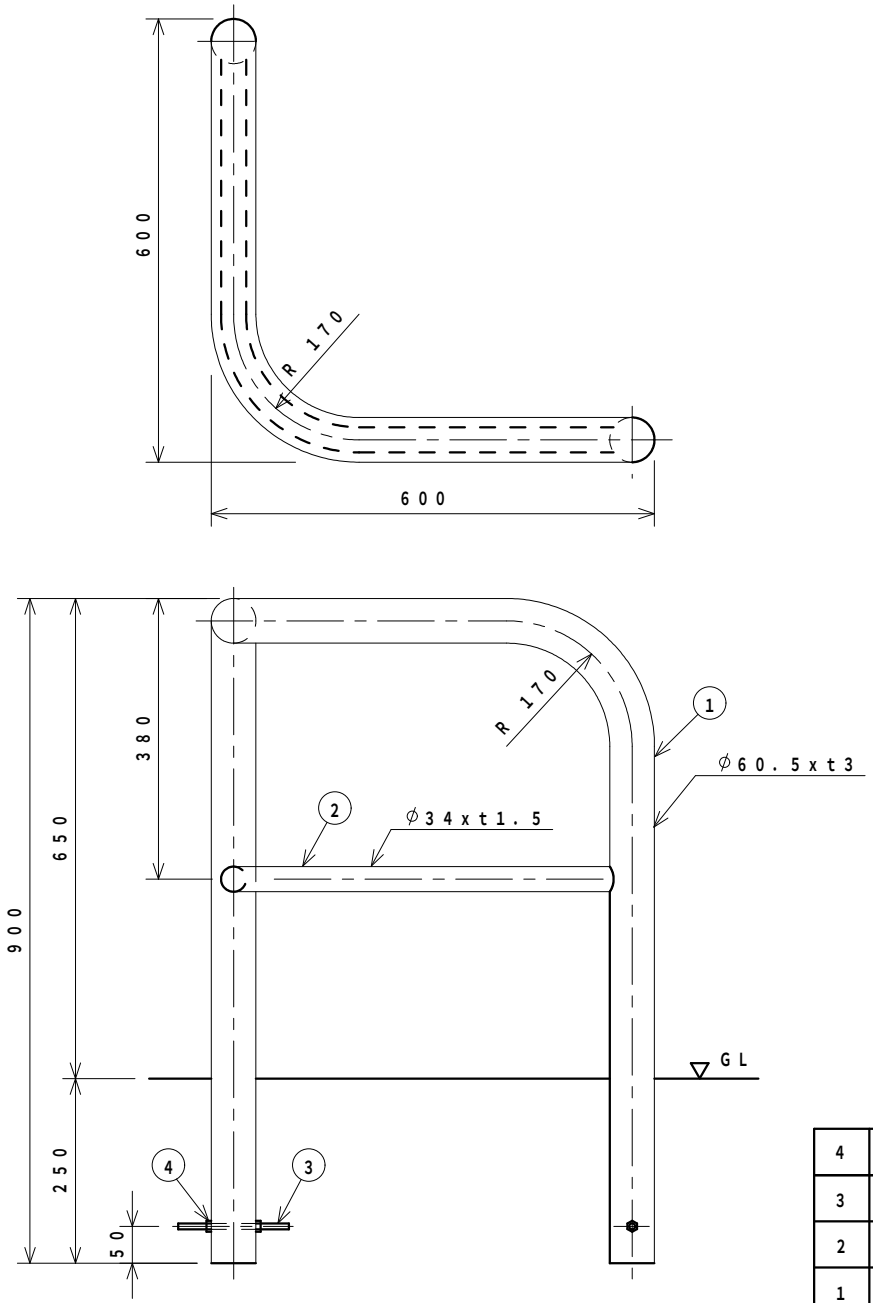

番号	品名	材質	個数	規格	備考
4	六角ナット		4	1種・並	ユニクロームメッキ
3	アンカーボルト	SS 400	2	M8x150L	
2	横　桟	SUS 304	1	φ34xt1.5	ヘアーライン仕上
1	支　柱	SUS 304	1	φ60.5xt3	

整理番号	図面番号			図種	縮尺		校閲	担当	
		車止め（固定式）	設計図	S6BR－6	1：7.5	C 平成　年　月　日 B 平成　年　月　日 A 平成17年 5月11日			ザンキン株式会社