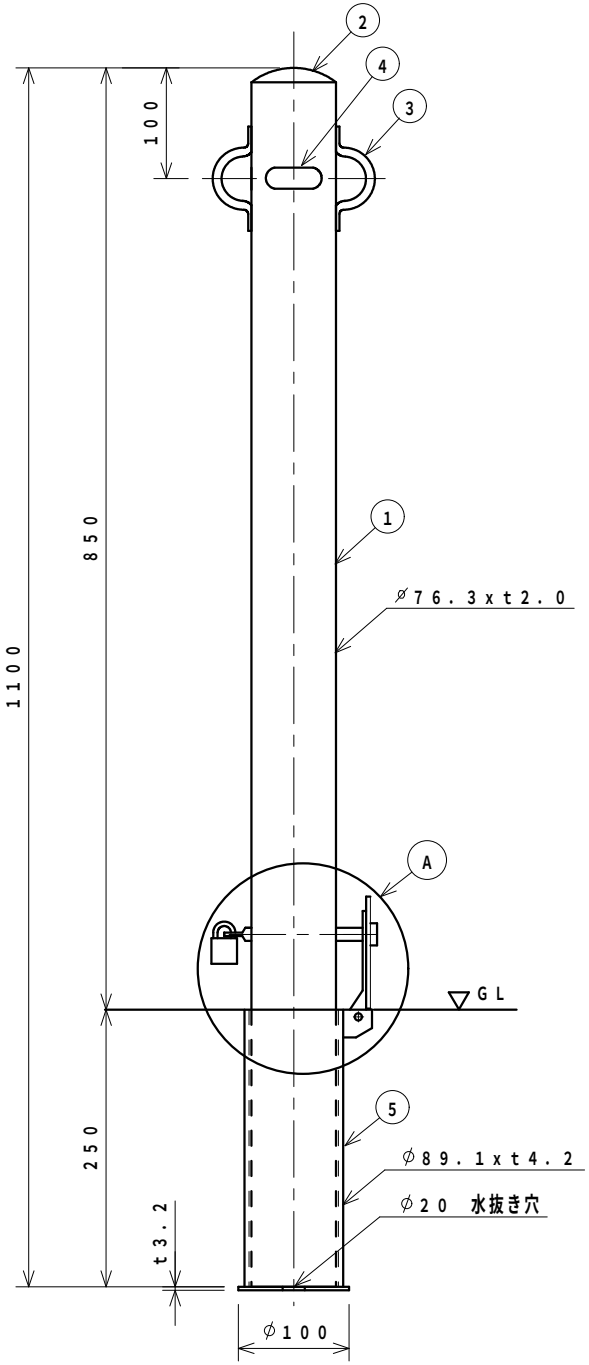

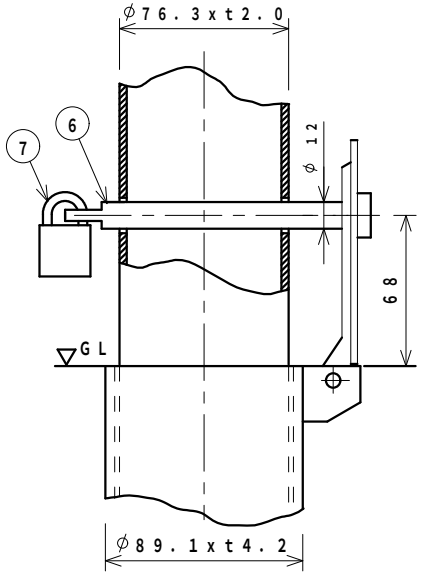

Ⓐ部　詳細図

S＝1：2.5

番号	品　名	材　質	個　数	規　格	備　考	
7	錠		1	25m／m南京錠		
6	カギピン	SUS 304	1	φ12		
5	フタ付きサヤ管	SUS 304	1	φ89.1xt4.2	フタ	ステンレス
		SGP			ケース	溶融亜鉛メッキ
4	社名シール		2		表裏2個所貼り付け	
3	フック	SUS 304	2	φ8		
2	キャップ	SUS 304	1	t2	研磨仕上	
1	支　柱	SUS 304	1	φ76.3xt2.0		

整理番号	図面番号	車止め（差込み式）　設計図	図種 SP2－8SK	縮尺 1：5	C 平成　年　月　日 B 平成　年　月　日 A 平成18年10月30日	校閲　担当	ザンキン株式会社